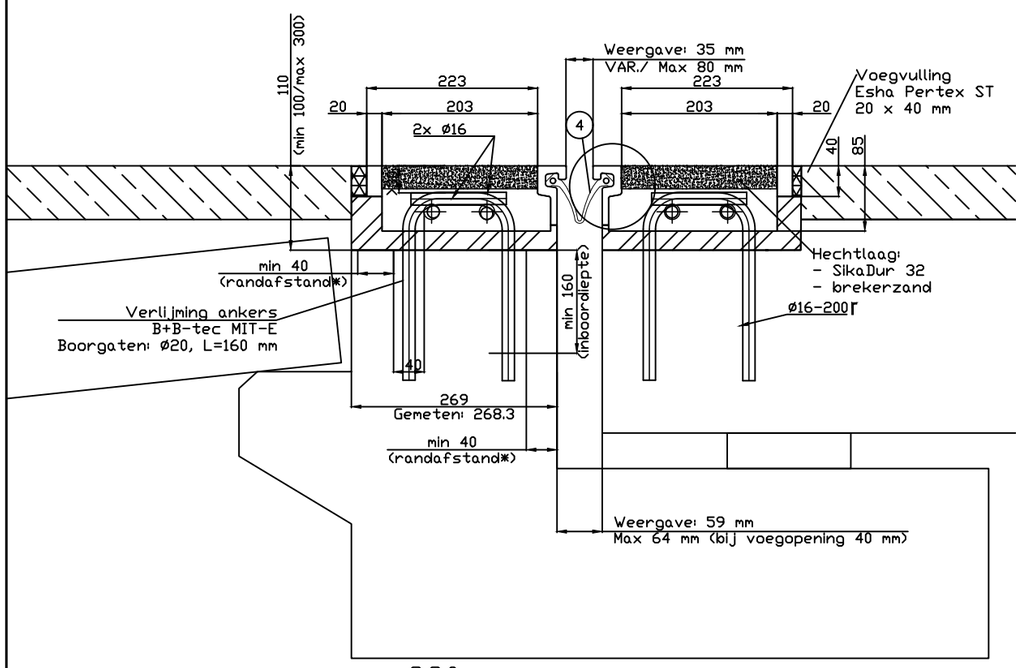

- Asfalt
- Constructiebeton
- Stelruimte / staalvezelmortel
- Rubberbitumenvoegje (20 x 40 mm)
- Boorzone
- Zone geschikt voor bouwplaatlas

- Vertikale ondersteuning (door kunstwerk) van de voegovergang dient over de gehele lengte van de dwarsschotjes plaats te vinden.
- Af te storten hoogte bedraagt minimaal 100 mm, i.v.m. ondergieting dwarsschotjes met minimaal 11 mm (4/3 x Dmax).
- Minimale randafstand voor hamergeboorde gaten bedraagt minimaal 40 mm, i.v.m. uitbreken beton. Indien gaten luchtgeboord worden dient dit 63 mm te zijn. (Bron TR23, paragraaf 4.2) Luchtboren in uitzonderlijke gevallen.
- Afwerking staalvezelmortel vlak en gelijk met bovenzijde staalwerk. Tollerantie: -1 / +1 mm

Langswapening:
- Materiaal: Betonstaal B500 B
- Levering: volgens NEN 6008 en certificaat conform BRL 0501

Ankers (levering door applicateur):
- Materiaal: Betonstaal B500 B
- Levering: volgens NEN 6008 en met certificaat conform BRL 0501
- Buiging: onder BRL 0503
- Buigdoorn: volgens NEN-EN 1992-1-1 par 8.3 (min 4x diameter=64 mm)
- Verankeringslengte na buiging / staaf: volgens NEN-EN 1992-1-1 figuur 8.5a (min 5 x diameter of 50 mm: 80 mm) , van toepassing bij 90° ≤ α < 150° (volgens figuur 8.1b NEN-EN 1992-1-1)
- Afmeting(en): 135 x 380 mm (vertikaal deel af tekorten in het werk)

Toe te passen mortel (levering door applicateur):
- Grouttech Fastgrout FE
- Grouttech Superfluid FE

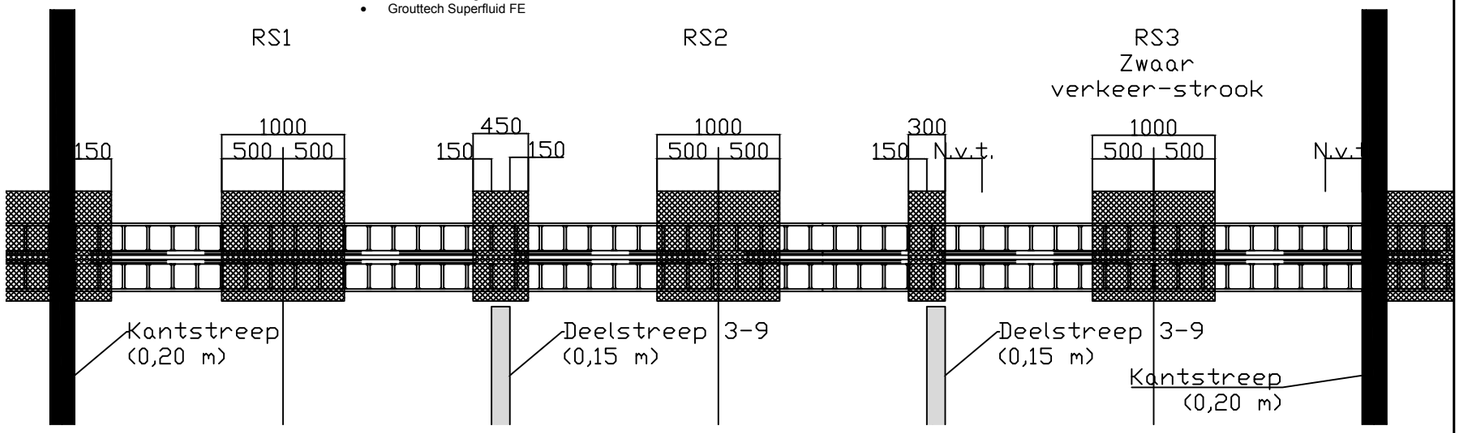

!! Bouwplaatslassen dienen buiten rijsporen van vrachtverkeer gelegd te worden d.m.v. inkorten profielen c.q. verlengen met werkplaatslassen (doorlassing) !!

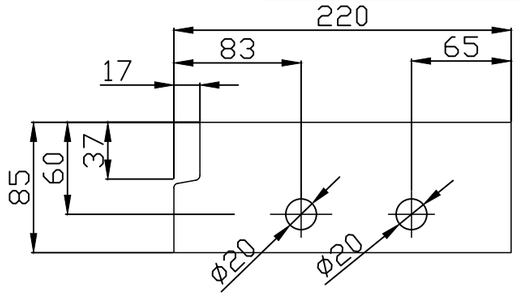

DETAIL A

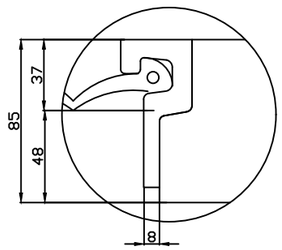

Maximale voegspleet

	Inbouwtemperatuur	Instelling voegopening	Maximale breedte brugdekopening
Minimale voorinstelling (bij GLW)	10 °C	25 mm	50 mm
Standaard voorinstelling (bij 10C)	10 °C	35 mm	60 mm

Alle materialen, behoudens wapeningsstaal en rubberinlage, thermisch verzinkt volgens NEN-EN-ISO 1461

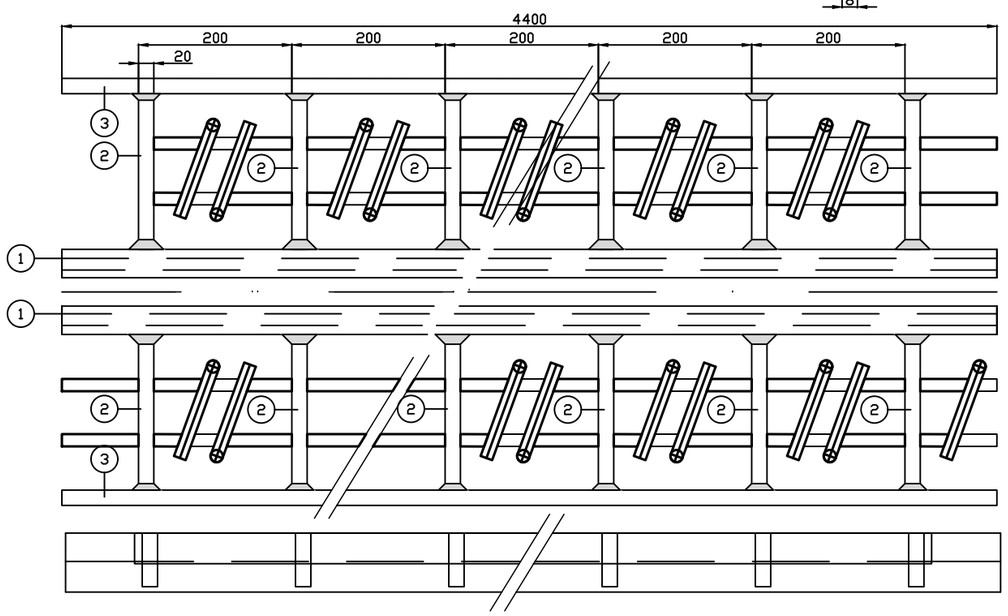

POS	AANTAL	OMSCHRIJVING	MATERIAAL
4	1	INLAGE BR-80 (P.A.)	SBR
3	2	AANRIJDPROFIEL 40x20 Lg=P.A.	S235J2 +N/+AR
2	P.A.	DWARSPROFIEL 85x20 Lg=180	S235J2 +N/+AR
1	2	KLAUWPROFIEL MET STRIP	S235J2 +N/+AR

Rev.	Status	Date	Drawn by	Checked by	Approved by	Revision details
F	DEF	16-02-18	SR	SR	MB	Definitief – Opmerkingen toets RWS-GPO verwerkt
E	DEF	07-06-17	SR	SR	MB	Definitief – Opmerkingen toets RWS-GPO verwerkt
D	DEF	13-02-17	SR	SR	MB	Definitief – ankers aangepast aan buigdoorn
C	DEF	22-10-14	AF	SR	MJB	Definitief – voorste ankerpositie gewijzigd
B	DEF	19-09-14	AF	SR	MJB	Definitief – maatvoering doorvoergat aangepast
A	DEF	30-07-14	AF	SR	MJB	Herziening n.a.v. RTD 1007-2
0	DEF	13-04-12	AF	SR	MJB	1e uitgave

BRABOTECH
Aannemingsbedrijf BV
Gouden Rijder 15
Postbus 143
4870 AC ETTEN-LEUR
Tel 076-5037310
Fax 076-5031360

BRABOTECH AANNEMINGSBEDRIJF
ENKELVOUDIGE VOEGOVERGANG
TYPE 50 – 80 – 100

Format: A3 | Scale: 1:5 | Drawing: 1V-BR VOEG-006 | Rev: F

COPYRIGHT Brabotech Aannemingsbedrijf B.V. 2018