XTend RS 100 NL/25

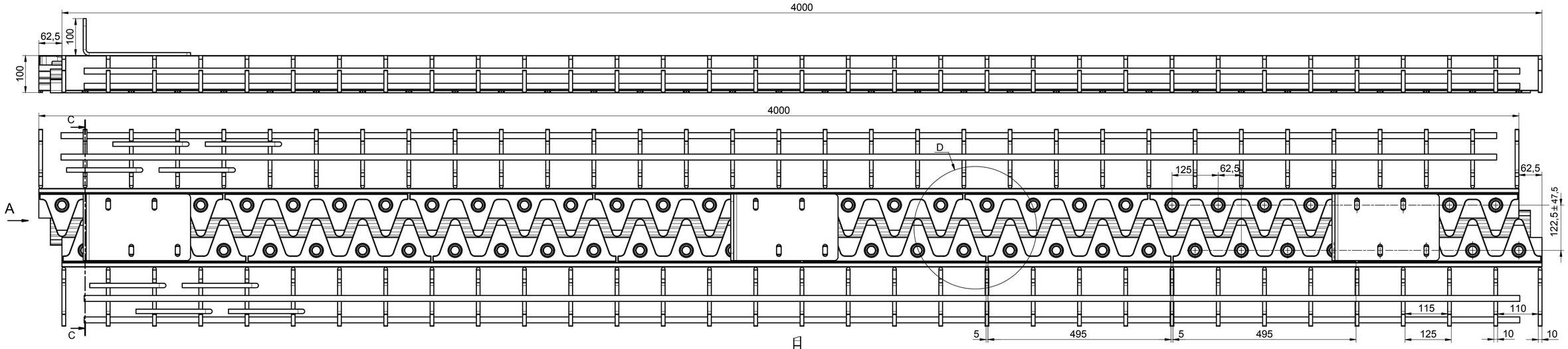

Ansicht A
(1 : 2)

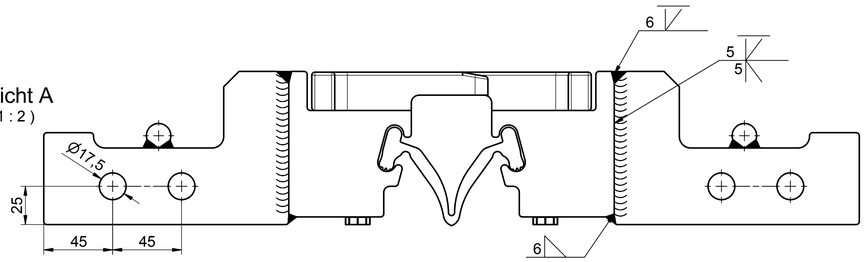

Detail D
(1:3)

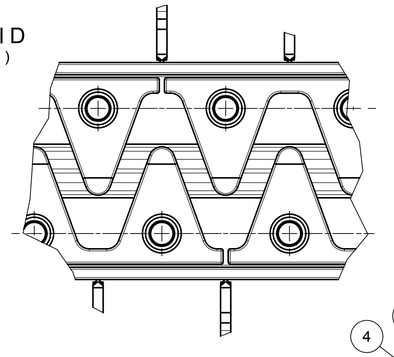

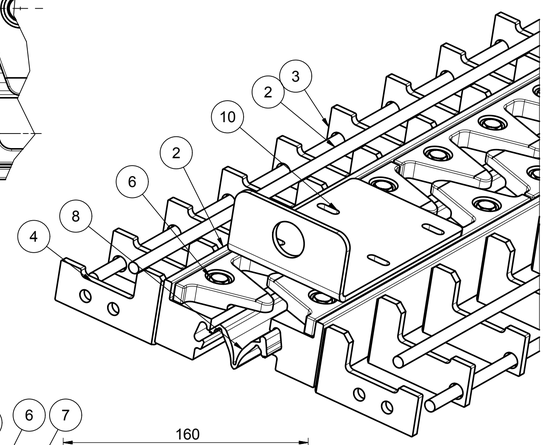

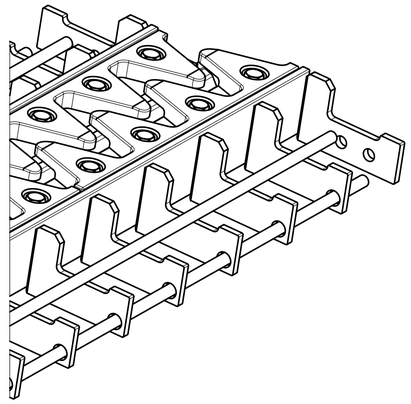

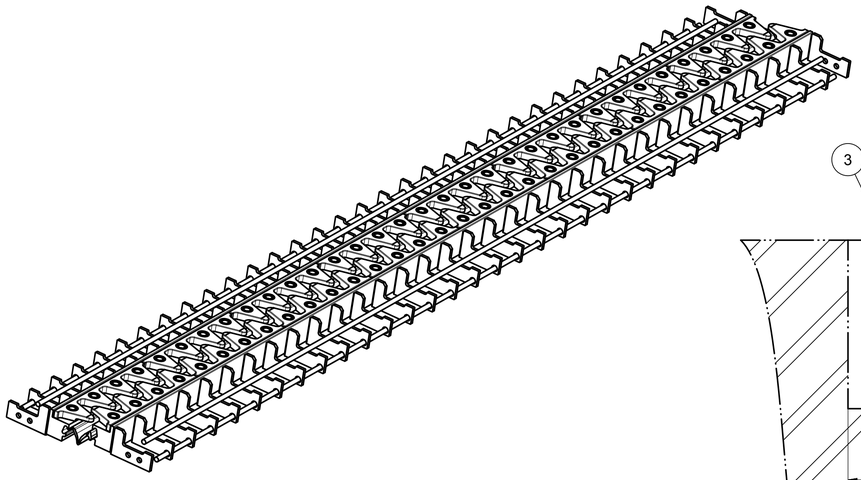

Regelquerschnitt
Schnitt C-C
(1 : 2)

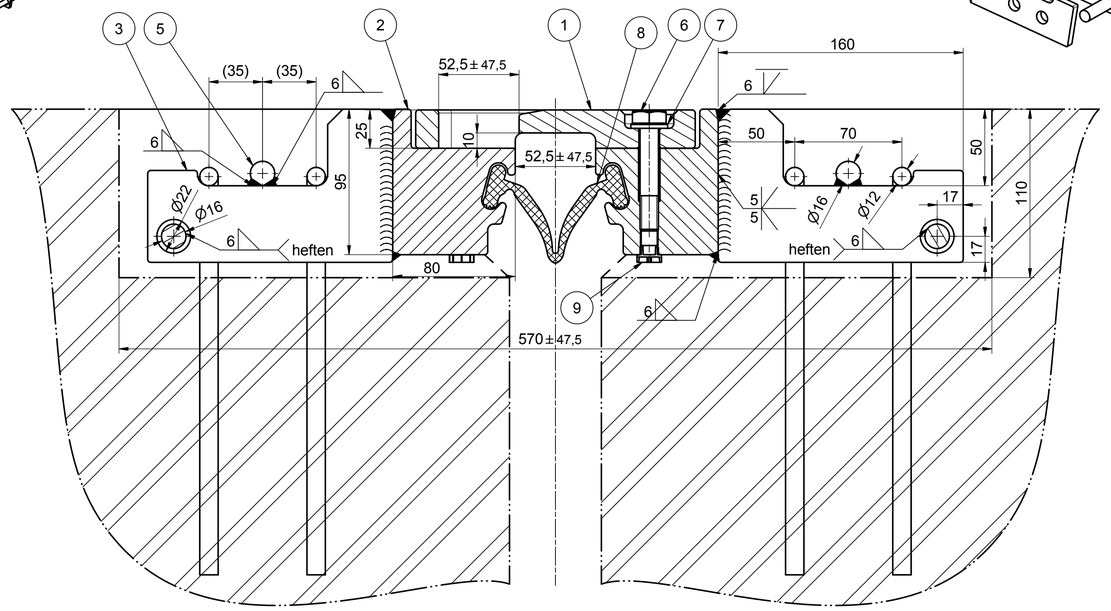

Lebensdauer		
Korrosivitaetskategorie C5	Schichtdicke [µm]	Lebensdauer [Jahre]
Sinusplatte muss nach 20 - 25 Jahren getauscht werden	80-100	>20
Verschraubung muss nach 20 - 25 Jahren getauscht werden	80-100	>20
Entwaesserungsband muss nach 20 - 25 Jahren getauscht werden		>20
Stahlunterbau		
Korrosionsschutz DIN EN ISO 1461 (DIN 50976)	140-180	20
Metallabtrag nach DIN EN ISO 9224 Tabelle A.2 (ca. 1 mm)	0	20
Gesamter Stahlunterbau	0	40

Korrosionsschutz		
Arbeitsgang	TSD (µm)	Farbton
Feuerverzinken nach DIN EN ISO 1461 (Schichtdicke nach DIN 50976)	-	-
SBF: Kontaktflächen von GV Verbindungen		
Oberflaechenvorbereitung durch Sweepstrahlen	-	-
Silikat Reibanstrich	40-80	grau

Pos	Anz	Bezeichnung	Bezeichnung2	Mat.	Teile-Nr.	Rev
10	3	Transportwinkel	XTend S 100	S355	001756	01
9	64	Schraubstopfen M12	GPN 703 M12x1,5	PE	000668	01
8	1	Dichtband 100	Verformt XTend RS 100 NL	EPDM	000574	00
7	64	Scheibe DIN EN 14399-6 HV		10 tZn	12	
6	64	SK-Schraube DIN EN14399-4 HV		10.9 tZn	M12 x 70	
5	4	Betonstabstahl DN16		B550B	000573	00
4	4	Ankerbuegel Stoszplatte	XTend 100 NL	S355J2+N	000569	02
3	62	Ankerbuegel-m-Bohr	XTend 100 NL	S355J2+N	003849	00
2	2	Randprofil bearbeitet	XTend RS 100 NL/25	S355J2+N	003062	01
1	16	SP 100/25/495_VZ	XTend 100 NL	S355J2+N/MC	003060	00

Die Zeichnung ist urheberrechtlich geschützt und darf ohne Genehmigung weder vervielfältigt oder kopiert, noch Dritten zugänglich gemacht werden. Technische Veränderungen oder Verbesserungen behalten wir uns vor.

DIN ISO 5456-2

DIN 6784 -0,5 -1 1 0

	Datum	Name
Gezeichn.	25.11.2016	zeg
Kontrollt.	25.11.2016	zeg
Status	Freigegeben	

AIGNER ALBRECHT ANLAGENBAU

Allgemeinr. Toleranzen: DIN ISO 2768 m (mittel)/K

Intern

Systemzeichnung

FBUe 4000 ZSB

XTend RS 100 NL/25

003119 | 01 | 1 | A1

Rev.	Änderungen	Datum	Name
01	Betonstabst. D16 erg.	30.03.2017	zeg

Aigner Albrecht Anlagenbau GmbH, Gewerbepark Ost 5, 4621 Sipbachzell

HV-Schrauben MoS_2 (oder ähnlich) geschmiert.
K-Klasse K1
Reihenfolge: 2, 3, 1, 4

Modifiziertes Drehmomentverfahren (zweistufig)
Regelvorspannkraft $F_{p,C}$=43kN
Erster Anziehschritt: 65 Nm
Zweiter Anziehschritt: 95 Nm

Toleranzen	
Ebenheit Kontaktflaechen von GV-Verbindungen	max. 0,5 mm bezogen auf die jeweilige Abmessung der Kontaktfläche
Geradheit	1 mm/m
Verdrehung	1 °/m
Allgemeintoleranzen fuer Schweiszkonstruktionen	EN ISO 13920 BF
Allgemeintoleranzen fuer spanende Bearbeitung	ISO 2768-m
Brennschneiden	EN ISO 9013-321
Schweisznahtunregelmaeszigkeiten	EN ISO 5817-C
Ausfuehrungsklasse	EN 1090-2
Vorbereitungsklasse	EN ISO 8501-3 P3