DOORSNEDE A - A

M 1:15

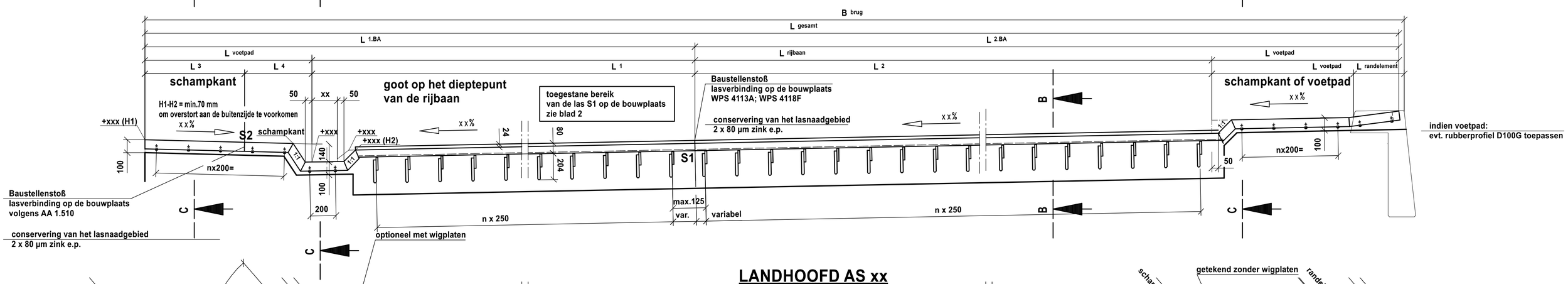

LANDHOOFD AS xx

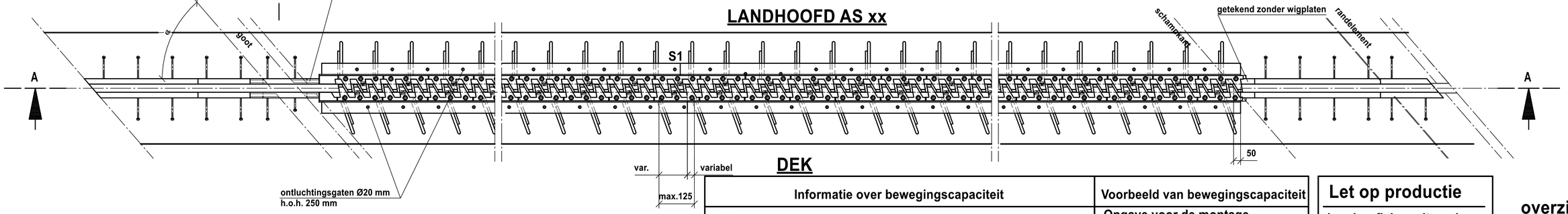

DEK

Hinweis für den Konstrukteur:
auf Blatt 2 sind weitere Verankerungsvarianten dargestellt
und können bei Bedarf in den Ausführungsplan eingefügt werden

Opmerking voor de ontwerper:
verdere verankeringsvarianten worden getoond op blad 2
en kan indien nodig aan het uitvoeringsplan worden toegevoegd

HINWEIS FUER DIE BAUSTELLE

Der Belagsanschluss muss so ausgeführt werden, dass nach dem Verdichten der Belag mindestens die gleiche Höhe wie das Randprofil aufweist.

Aandachtspunt voor de montage:

De asfaltaansluiting moet zo uitgevoerd worden dat na het aanbrengen van het asfalt ten minste dezelfde hoogte behaald wordt als het randprofiel.

voor meer informatie over verankering
zie blad 2

Let op:
de beschrijving van de twee verankeringsopties
moet worden begrepen als een voorbeeld met betrekking
tot dek en landhoofd; beide verankeringsopties zijn zowel
op het dek als op het Landhoofd toegestaan

Verbinding sinusplaat - randprofiel XC1

- Zeskantbout M12x55-10.9 TH.VZ - Klasse 1
- conform EN14399-4, leverancier Peiner
- Schijf 13-TH.VZ EN 14399-6 (in de fabriek gesmeerd)
- O-Ring Ø38x3
- Aandraaimoment MA= 120Nm (MoS $_2$ -gesmeerd) conform MAURER AA 1549

anker met standaard hoogte
Artikel 1000024601

Doorsnede rijbaan B-B

schaal 1:5

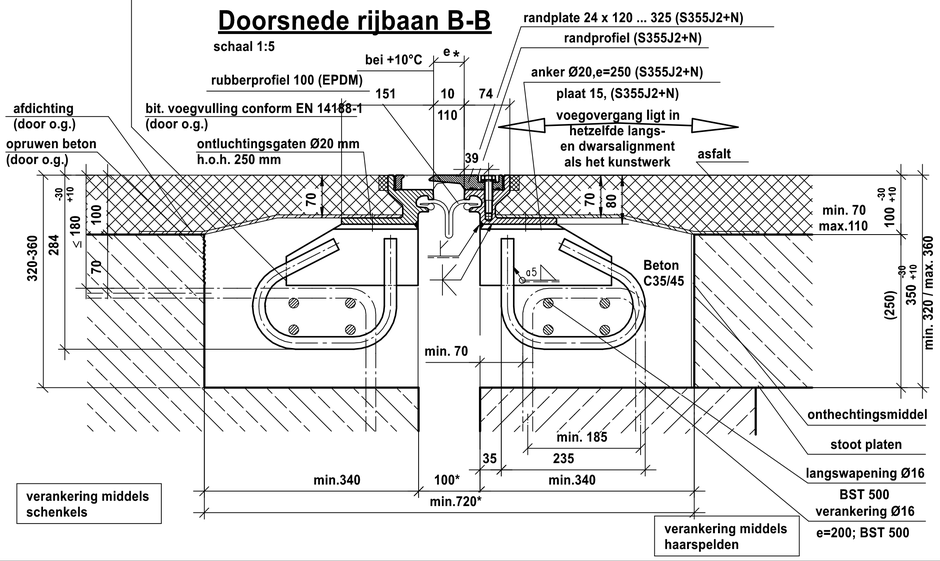

Informatie over bewegingscapaciteit

Definities:
X-richting = belangrijkste bewegingsrichting = geleidingsrichting oplegging
L_q = maximale afstand van een sinusplaat ten opzichte van de oplegas
Du_y = lokale dwarsbeweging (gelet op de dwarsverplaatsing/dwarsverkorting van de brug)
Uitlegs:
De tanden van de sinusplaat worden in de richting van de X-as uitgevoerd.
De sinusplaten zijn in de volgende ranges uitvoerbaar:
a=70°±10° (=> 60°-80°)
a=90°±10° (=> 80°-100°)
a=110°±10° (=> 100°-120°)

De volle bewegingscapaciteit (100 mm in X-richting) van de XC1-constructie kan in combinatie met bovengenoemde range en kruisingshoek benut worden.

L_q en Δu_y zijn afhankelijk van de minimale voegspleet die kunstwerkspecifiek te verwachten is. Ook dat kan ervoor zorgen dat het in enkele gevallen zinvol is om de geometrie te toetsen. Voor andere uitgangspunten kan de DoP geraadpleegd worden.

Beweging in X-richting maximaal 100 mm (±50 mm bij e=60 mm); zie uitleg
Beweging in Y-richting; zie uitleg
Beweging in Z-richting (vertikaal) maximaal ±10 mm;

Voor meer informatie over bewegingen, zie blad 3

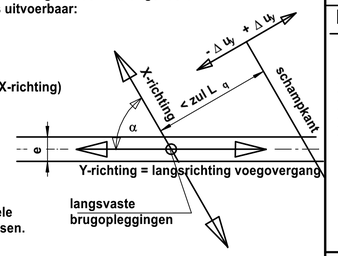

De voegopening tussen de twee randprofielen (e) kan tussen 10 en 110 mm zijn.

Voorbeeld van bewegingscapaciteit

Opgave voor de montage

Voegspleetbreedte = e mm bij + 10°C
Beweging per 1°C = 0,xx mm
De voegconstructie kan niet zonder het aanpassen van de voorinstelling ingebouwd worden.

Door opdrachtgever opgeven:

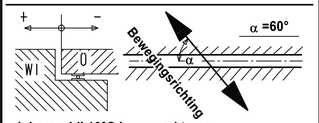

Inbouw bij 10°C bouwwerktemp.

Brugdeverlenging = + 56,57 mm
Brugdeverkorting = - 56,57 mm
Beweging per 1°C = 0,xx mm

Datum:
Aufgestellt:

Hoogste stukgewicht: l[m]x0,1 t
Grootste stuklengte : l m

Größtes Stückgewicht: l[m]x0,1t
Größte Stücklänge : l m

Let op productie

bandprofiel wordt op de bouwplaats ingebouwd.

Achtung Werkstatt!

Bandprofil wird auf der Baustelle eingeknüpft!

Productie en documentatie volgens DIN EN 1090, EXC 3

Fertigung und Dokumentation nach DIN EN 1090, EXC 3

overzicht

schematisch

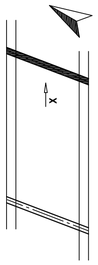

Allgemeintoleranzen
Schweißnähte: ISO 5817 B (beachte Arbeitsanweisung AA1.510)
ISO 5817 B (bei dyn. beanspruchten Verbindung nach AA1.510)
Schweißkonstruktion: DIN EN ISO 13920 BG
Sonstige: DIN ISO 2768 m (beachte Arbeitsanweisung AA1.512)

Allgemeintoleranzen
Lasnaden: ISO 5817 B (werkplan AA1.510)
ISO 5817 B (bij dynamische verbindingen conform AA1.510)
Lasconstructie: DIN EN ISO 13920 BG

Doorsnede C-C

M 1:5

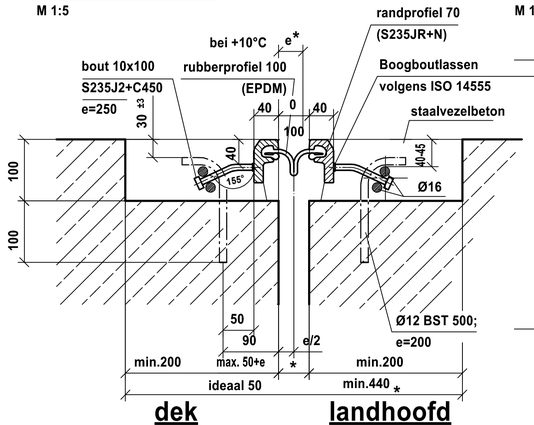

Detail met afdekplaat fietspad

M 1:5

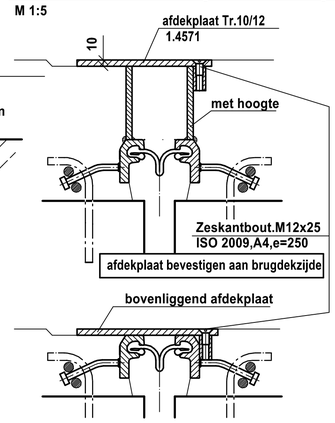

Index	wijziging			
02				
01				
00			XXXX	Kaus
			datum	naam
		2020	datum	naam
		getekend	13.11.	Kaus
		gecontr.	13.11.	

MAURER SE
forces in motion

NTF

opdrachtgever: Rijkswaterstaat
blad-no-RWS:
objekt: Musterzeichnung MAURER XC1-Neubau
schaal: 1:5/15
onderdeel: Voeg an landhoofd as xx
opdracht-No. xxx / blad 01a
corrosiebescherming van de staalconstructie: thermisch verzinkt conform NEN ISO 1461
min laagdikte 160µm

corrosiebescherming van de haakwapening:

for this drawing we serve all rights